Axe 'Z' machine Otocoup, course 120 mm

Otocoup router: Z' Axis travel 120 mm

Tole acier 1mm ou plaque fibre de verre

Steel or fiberglass sheet 1 mm thk.

Tole alu 2mm ou plaque fibre de verre

Aluminium or fiberglass sheet 2 mm thk.

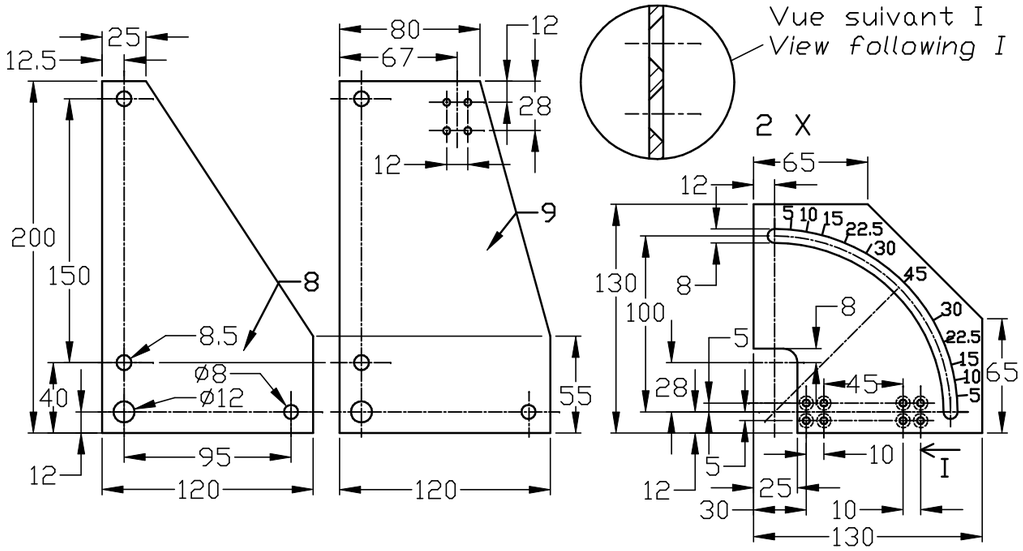

Tiges filetées
diam. M8
Thread rod
lg 200 : 2 x
lg 160 : 1 x
lg 115 : 2 x
lg 55 : 4 x

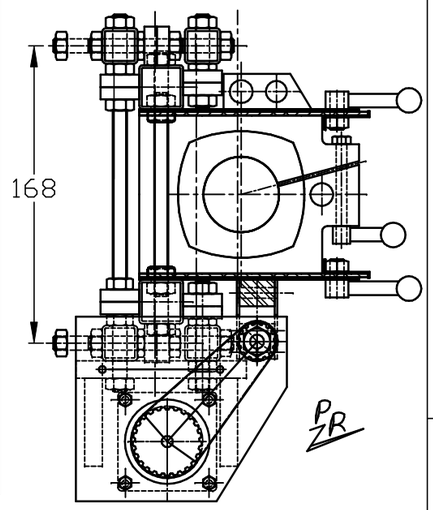

Axe Z : Références Radiospares

1 poulie/sprocket 15 dents XL037, RS ref : 350-8068
1 poulie/sprocket 24 dents XL037, RS ref : 350-8147
1 courroie/belt 100XL037, 50 dents, RS ref: 338-7805

Tubes acier 25x25, trous diam 8.5 d'un seul coté
Steel tubes 25x25mm, holes diam 8.5 on one side only

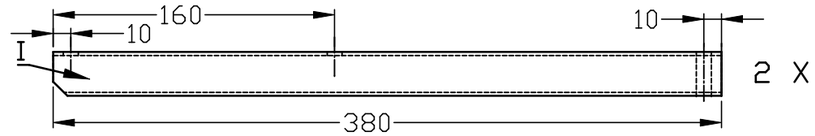

Tubes acier 20x20, trous diam 8.5
Steel tubes 20x20 mm, holes diam 8.5 mm

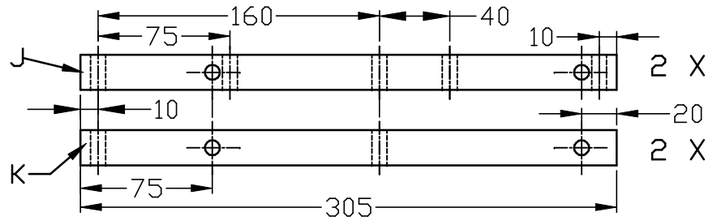

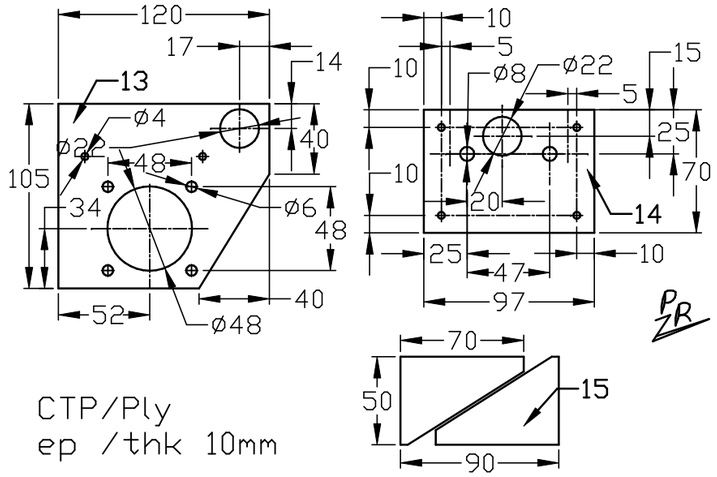

CTP/Ply
ep /thk 10mm

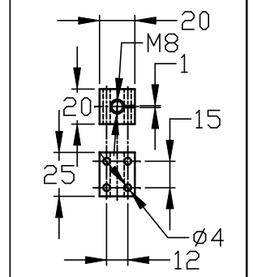

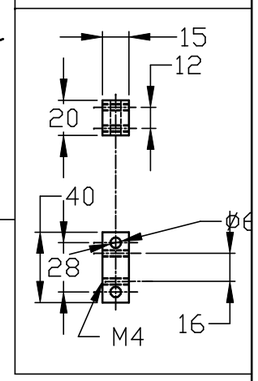

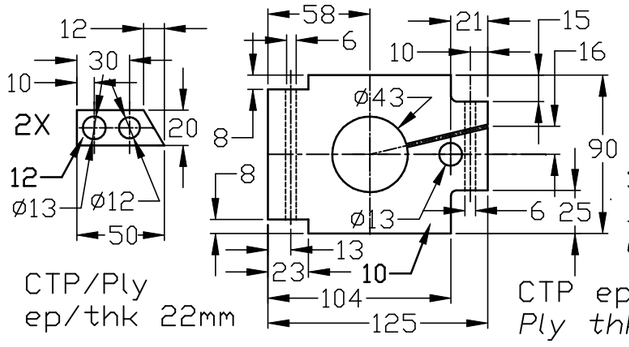

CTP/Ply
ep/thk 22mm

Si possible en alu
If possible in aluminium

CTP ep 2x10 (collé)
Ply thk. 2x10mm (Glued)

Vue suivant F
View following F

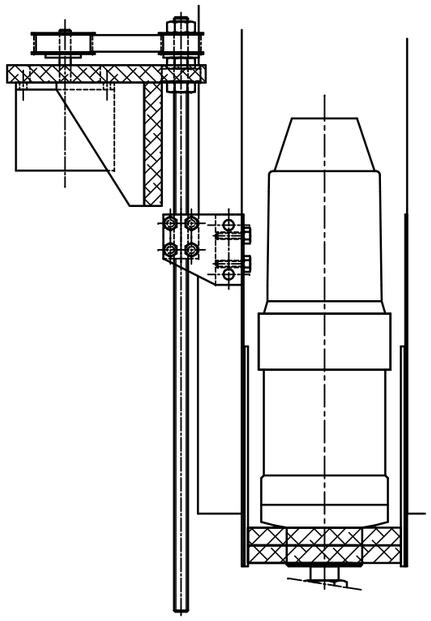

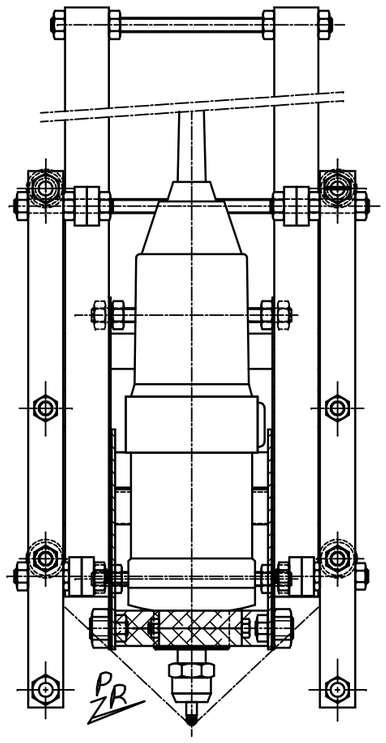

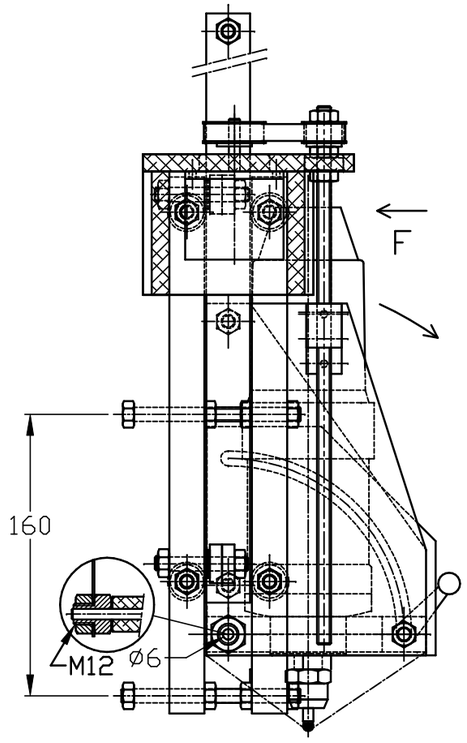

www.otocoup.com
6 novembre 2004
(c) Pierre Rouzeau

Chariot 'Z'. Diffusion 'tel que', à titre gracieux pour une utilisation personnelle uniquement. L'auteur ne peut être tenu pour responsable de quoi que ce soit. Non testé.
'Z carriage', Supplied freely 'as is' for personal use only. Author cannot be liable for anything. Untested
Reusable under the conditions defined by the Creative Common Licence : Attribution - Non commercial - Share alike